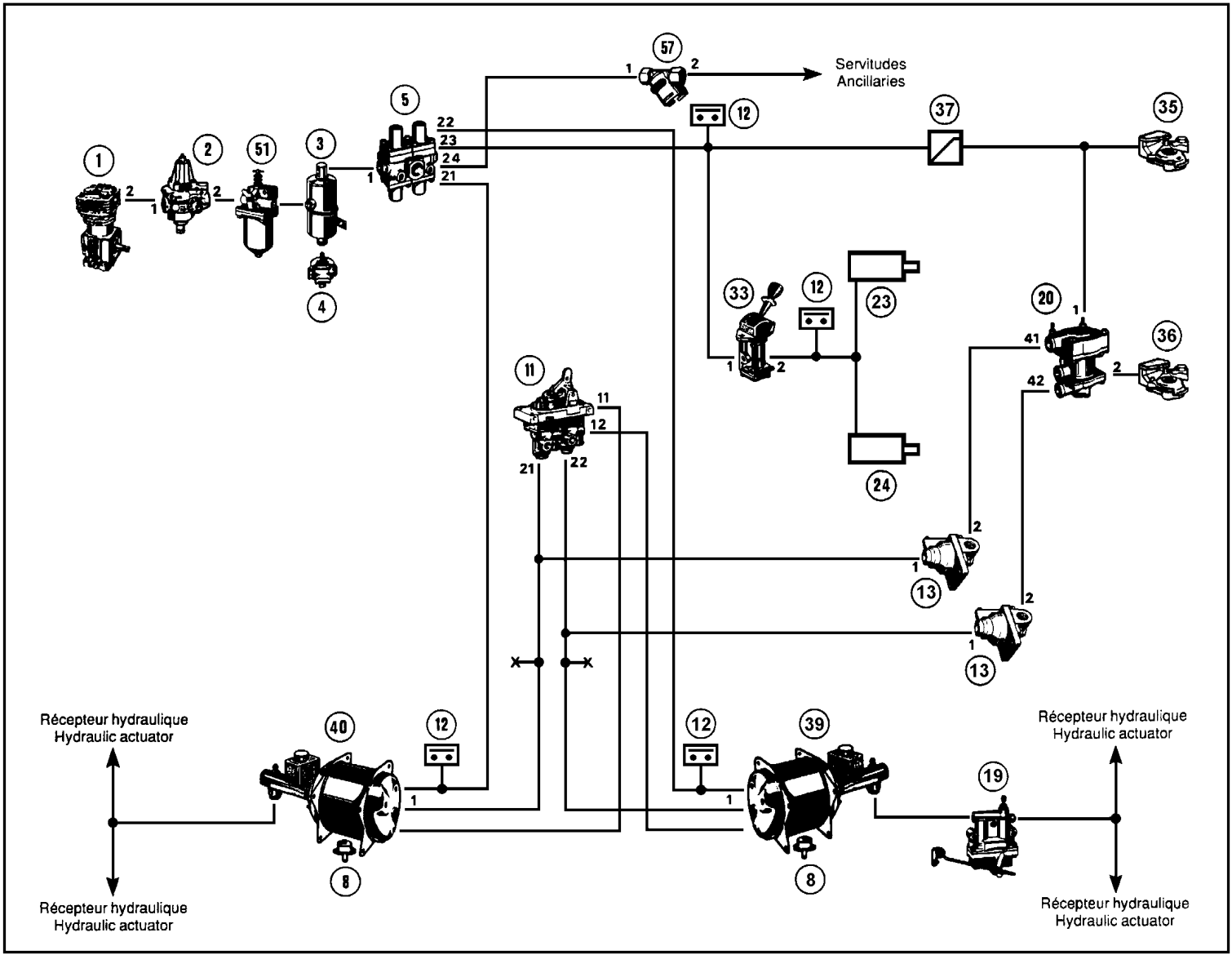
Servitudes
Ancillaries
Récepteur hydraulique
Hydraulic actuator
Récepteur hydraulique
Hydraulic actuator
Récepteur hydraulique
Hydraulic actuator
Récepteur hydraulique
Hydraulic actuator