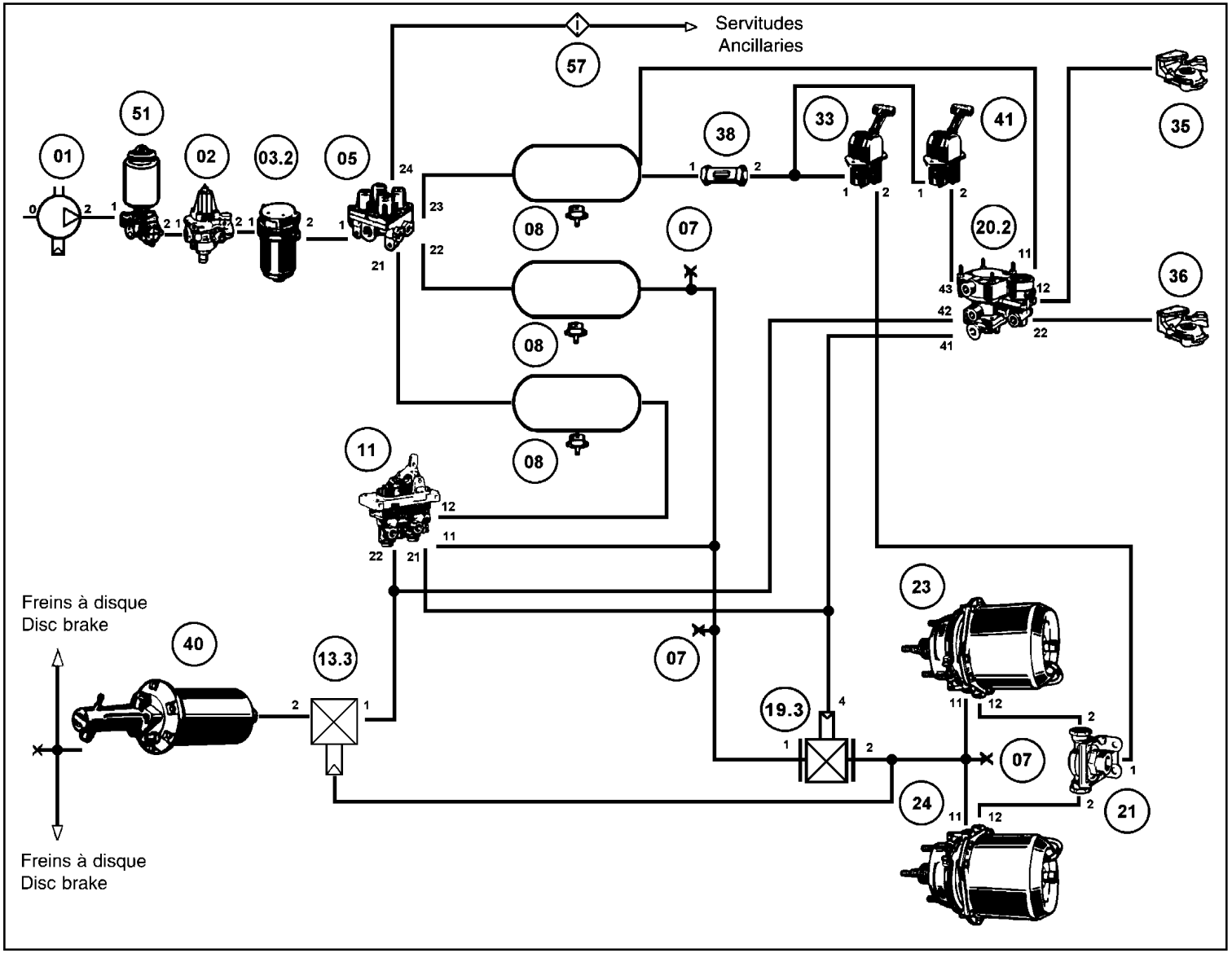
Servitudes
Ancillaries
57
51
01
02
03.2
05
38
33
41
35
08
07
20.2
36
11
23
Freins à disque
Disc brake
40
13.3
19.3
24
21
Freins à disque
Disc brake