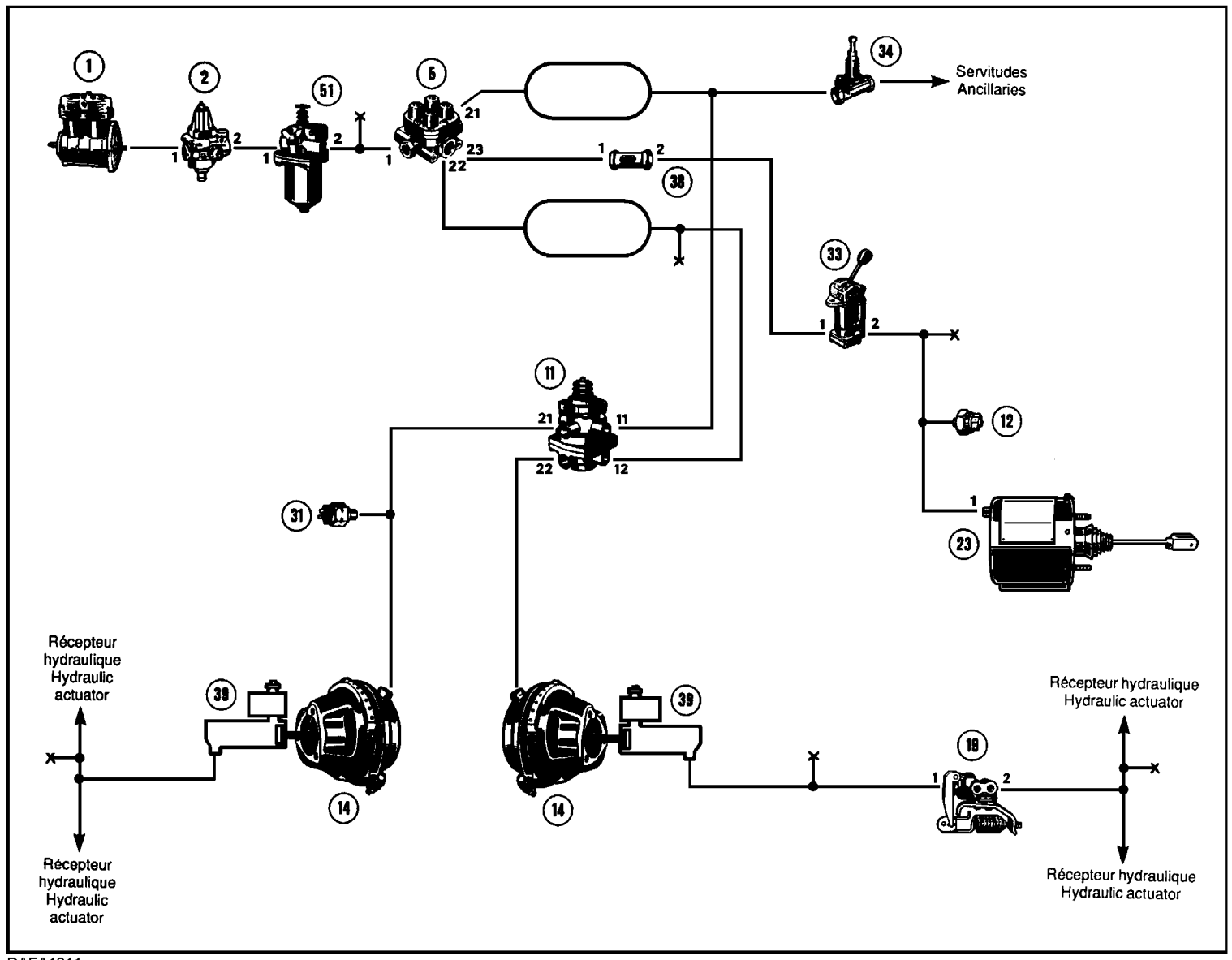
1
2
51
5
34
Servitudes
Ancillaries
38
33
11
12
23
31
39
14
19
Récepteur
hydraulique
Hydraulic
actuator