Membranzylinder
Brake Chamber

423 082

1

Technische Daten / Technical Data:	
Type	17
Betriebsdruck Operating Pressure	max. 10,5 bar
Zulässiges Medium Permissible Medium	Luft / air
Therm. Anwendungsbereich Operating temperature range	-40°C bis/to +80°C
Hub Stroke	53 mm
Gewinde der Leitungsanschlüsse Thread of pipe connection	M 16x1,5

Zweck :
Erzeugung der Bremskraft für Radbremsen mit Spreitzkeilbetätigung.

Einbauempfehlung:
Der Membran-Zylinder ist mit der Atmungsbohrung nach unten weisend einzubauen, damit eventuell eingedrungenes Wasser wieder herauslaufen kann.

Purpose:
To develop the necessary braking force for wedge actuated wheel brakes.

Installation Requirement:
Install the diaphragm actuator with bleed hole pointing downwards so that any water that is splashed into the unit can drain out.

Einbaumaße / Installation:

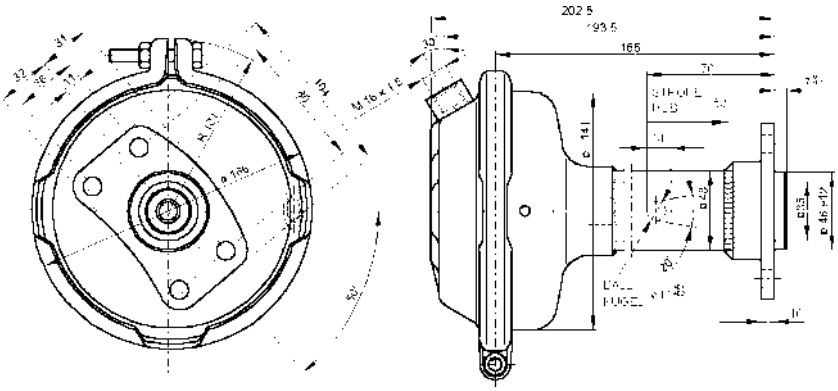

423 082 010 0

Details versetzt gezeichnet
Details shown out of plane

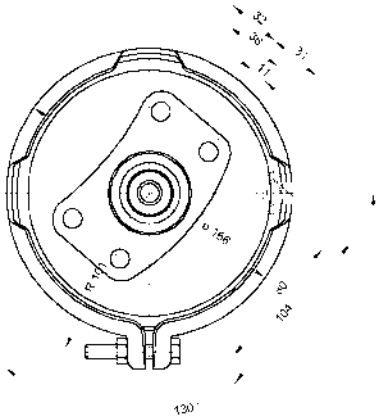

423 082 011 0
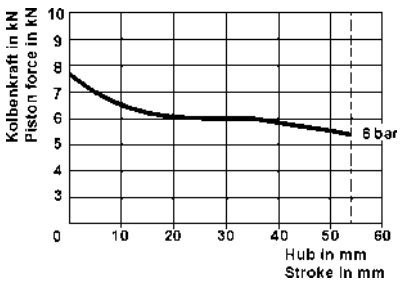
Charakteristik / Characteristic: