valve de limitation de pression

475 010

NT pièce non tarifée.
NTS pièce non tarifée séparément, en pochette.

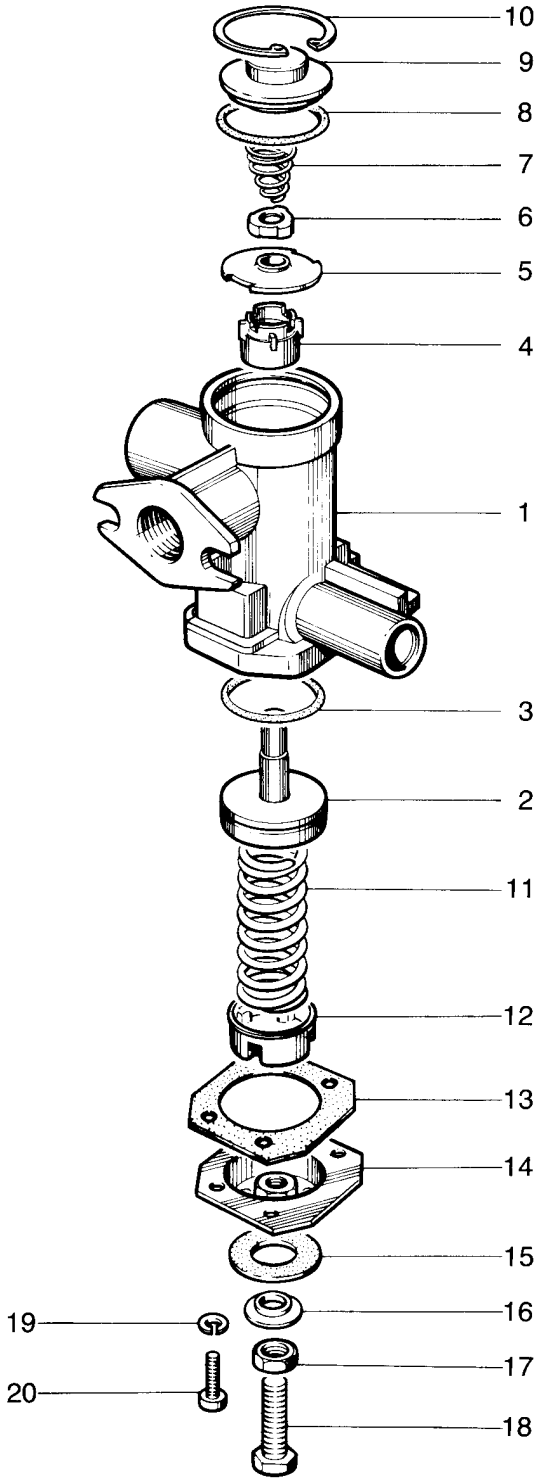

WABCO

édition février 1989 475 010-200

sous toute réserve de modifications

valve de limitation de pression

475 010

désignation	n° de repère	n° de catalogue	pièces communes aux variantes	quantité par variante					jeu de réparation		
Valve de limitation de pression		475 010 . . . 0		000	002	009	026				
Jeu de réparation		475 010 000 2		X	X	X	X		000		
Corps	1	NT	1								
Piston	2	NT	1								
Joint torique	3	NTS	1						1		
Poussoir	4	NT	1								
Clapet	5	NTS	1						1		
Clapet	6	NTS	1						1		
Ressort	7	NTS	1						1		
Joint torique	8	NTS	1						1		
Couvercle	9	NT	1								
Circlips	10	NTS	1						1		
Ressort	11	NT		1							
Ressort	11	NT			1						
Ressort	11	NT				1					
Ressort	11	NT					1				
Coupelle	12	NT	1								
Joint	13	NTS	1						1		
Couvercle	14	NT	1								
Joint	15	NTS	1						1		
Rondelle	16	NT	1								
Ecrou HM 8 - NF E 27 411	17	NT	1								
Vis HM 8x30 - NF E 27 311	18	NT	1								
Rondelle	19	NTS	4						4		
Vis HM 5x12 - NF E 27 311	20	NT	4								