servo-débrayage oléopneumatique

164 217

diamètre 115 - courses 17 et 23

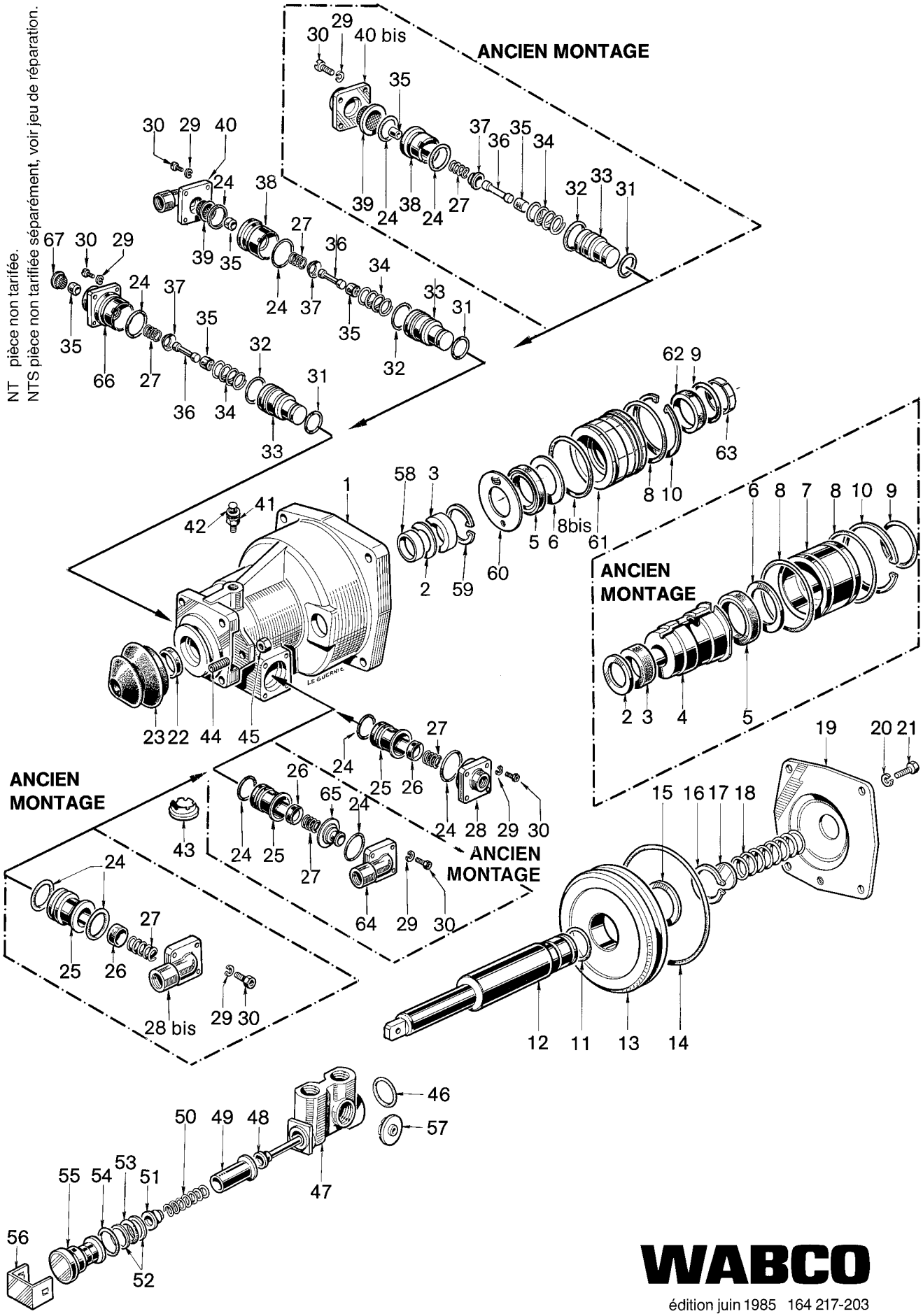

WABCO

édition juin 1985 164 217-203

sous toute réserve de modifications

servo-débrayage oléopneumatique

164 217

diamètre 115 - courses 17 et 23

désignation	n° de repère	n° de catalogue	pièces communes aux variantes	quantité par variante						jeux de réparation	
Servo-débrayage oléopneumatique		164 217 . . 08		76	75	74	72	71	70		
Jeu de réparation (servo)		720 216 00 08		×	×	×	×	×	×	00	
Jeu de réparation (valve)		720 204 00 08		×	×	×		×			00
Corps	1	NT					1		1		
Corps	1	NT		1	1	1		1			
Bague anti-extrusion	2	NTS	1							1	
Joint à lèvres	3	NTS	1							1	
Palier fonte	4	NT	1								
Joint à lèvres	5	NTS	1							1	
Bague anti-extrusion	6	NTS	1							1	
Bague porte joint	7	NTS	1							1	
Joint d'étanchéité	8	NTS	1							1	
Joint d'étanchéité	8bis	NTS	1							1	
Circlips	10	NTS	1							1	
Joint d'étanchéité	11	NTS	1							1	
Piston hydraulique	12	159 475 00 08	1								
Piston pneumatique	13	159 761 99 08	1								
Joint torique	14	NTS	1							1	
Rondelle	15	NTS	1							1	
Circlips	16	NTS	1							1	
Rondelle LU 8 - NF E 27 616	17	NTS	1							1	
Ressort	18	NTS	1							1	
Couvercle complet	19	160 187 00 08	1								
Rondelle W 8 - NF E 27 622	20	NT	4								
Vis HM 8×20 - NF E 27 311	21	NT	4								
Joint racleur	22	NTS	1							1	
Gaine	23	157 941 00 08	1							1	
Joint d'étanchéité	24	NTS	4							4	
Bague guide de piston	25	NTS	1							1	
Coupelle	26	NTS	1							1	
Ressort	27	NTS	2							2	
Bride d'arrivée d'huile droite	28	163 184 00 08		1	1	1	1	1	1		
Rondelle W 6 - NF E 27 622	29	NT	8								
Vis CHC - M 6×20 - NF E 27 161	30	NT	8								
Joint torique	31	NTS	1							1	
Joint torique	32	NTS	1							1	
Piston	33	NTS	1							1	
Ressort	34	NTS	1							1	
Clapet	35	NTS	2							2	
Tige de clapet	36	NTS	1							1	
Guide	37	NTS	1							1	

servo-débrayage oléopneumatique

164 217

diamètre 115 - courses 17 et 23

désignation	n° de repère	n° de catalogue	pièces communes aux variantes	quantité par variante						jeux de réparation	
Servo-débrayage oléopneumatique		164 217 . . 08		76	75	74	72	71	70		
Jeu de réparation (servo)		720 216 00 08		×	×	×	×	×	×	00	
Jeu de réparation (valve)		720 204 00 08		×	×	×		×			00
Siège	38	NTS	1							1	
Filtre	39	NTS	1							1	
Bride d'arrivée d'air droite	40 bis	NT		1	1	1	1				
Bride d'arrivée d'air coudée	40	NT						1	1		
Vis de purge +capuchon	41+42	970 051 934 2	1								
Vis de purge	41	NT	1								
Capuchon	42	NTS	1							1	
Protecteur d'échappement	43	NTS	1							1	
Vis HC - M 8×16 - NF E 27 162	44	NT		1	1	1		1			
Écrou HM 8 - NF E 27 411	45	NT		1	1	1		1			
Valve pneumatique complète	46 à 57	721 730 95 08		1	1	1		1			
Joint torique	46	NTS		1	1	1		1			1
Corps complet	47	NT		1	1	1		1			
Tige de clapet	48	NT		1	1	1		1			
Clapet	49	NTS		1	1	1		1			1
Ressort	50	NTS		1	1	1		1			1
Guide	51	NT		1	1	1		1			
Rondelle	52	NT		2	2	2		2			
Joint torique	53	NTS		1	1	1		1			1
Joint torique	54	NTS		1	1	1		1			1
Guide	55	NTS		1	1	1		1			1
Plaque de retenue	56	NT		1	1	1		1			
Protecteur d'échappement	57	NTS		1	1	1		1			1
Pour les appareils fabriqués depuis 37e 78, les repères 4-7-28 bis-38-40 bis et 39 sont remplacés par :											
Porteur plastique	58	NTS	1							1	
Circlips plastique	59	NTS	1							1	
Rondelle de maintien	60	NTS	1							1	
Bague porte joint	61	NT	1								
Joint racleur	62	NTS	1							1	
Porteur plastique	63	NTS	1							1	
Bride d'arrivée d'huile coudée	64	NT				1					
Guide de ressort	65	723 423 00 08				1					
Bride d'arrivée d'air droite	66	NT		1	1	1	1				
Filtre	67	NTS		1	1	1	1			1	