WABCO

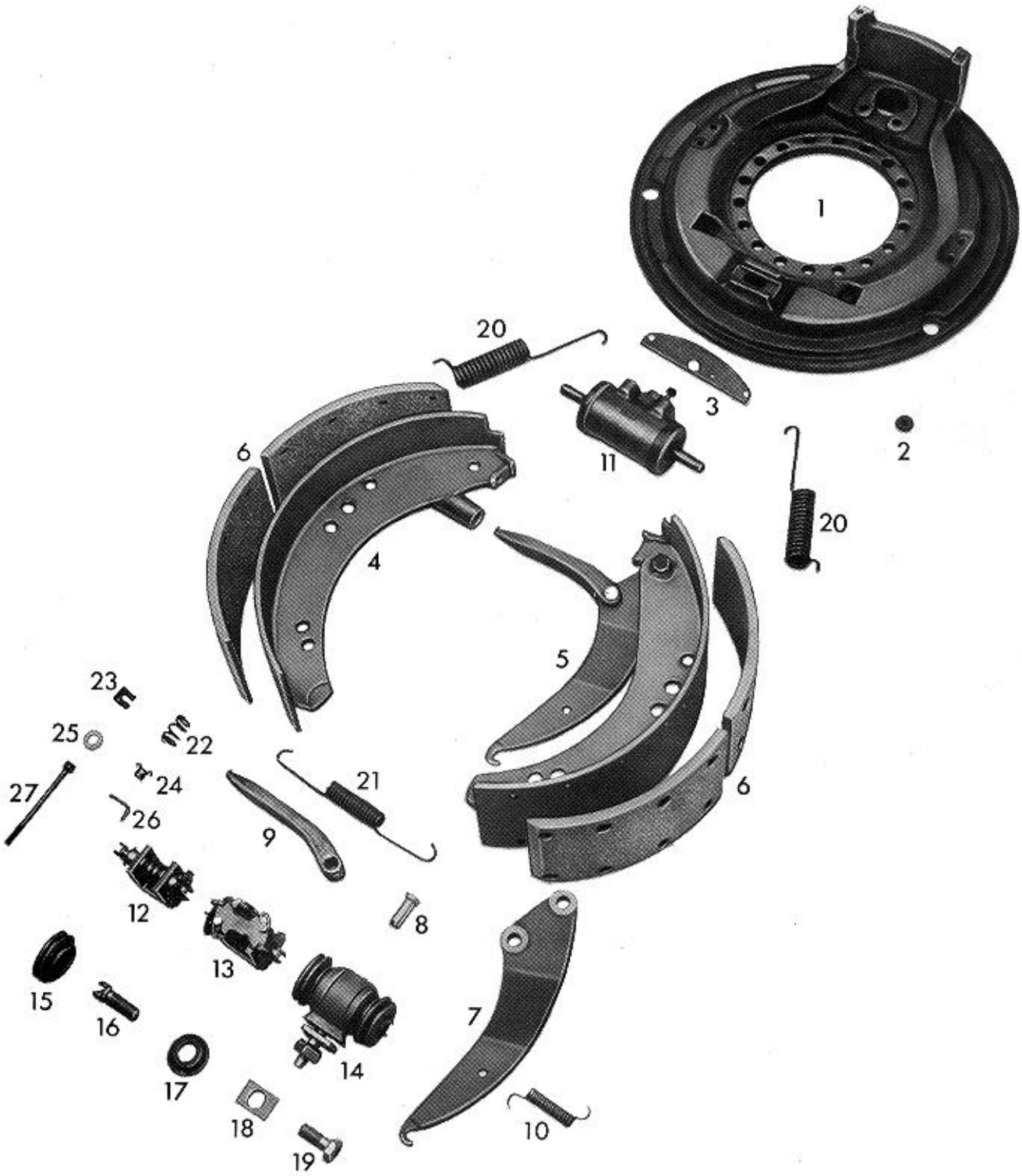

Ersatzteilliste/Spare parts list/Liste pièces de rechange **Nr.** 10 315 087 WABCO
Bildtafel/Picture/Planche **B** 122
Ersatz für/Replacement for/Rechange **Nr.** -

Bremsen-/Brake-/Frein-Type 315 x 80 SM-Ö **Datum/date** 25.01.1999

Pos. Nr.	Benennung	Nummer Number Nr. Repère	Stück/Bremse Qty./Brake Nbr. de pièce par frein	Designation	Désignation	Bemerkung Comment Observation
	Bremse	10 315 087		brake	frein	
1	Bremsenträgerplatte	13 172 232	1	brake spider plate	plaque de support de frein	
2	Verschlußstopfen	13 826 001	2	rubber plug	bouchon de fermeture	
	Verschlußstopfen	13 826 009	2	rubber plug	bouchon de fermeture	
3	Lasche	13 513 068	1	strap plate	éclisse	
	Sechskantschraube	18 429 023	2	hexagon screw	vis à tête hexagonale	M 8x12 DIN 933-8.8
4	Bremsbacke mit Belag	12 258 201	2	brake shoe with lining	segm. de frein avec garniture	geklebt, asbestfrei
11	Radzylinder	16 134 024	1	wheel cylinder	cylindre de roue	
	Sechskantschraube	18 429 026	2	hexagon screw	vis à tête hexagonale	M 8 x 20 DIN933-8.8
	Federring	18 452 003	2	spring ring	rondelle élastique	B 8 DIN 127
13	Nachstellung	12 603 195	1	adjustment device	rattrapeur	
	Zugfeder	13 301 245	2	pull spring	ressort de traction	
	Scheibe	13 729 107		washer	rondelle	nach Bedarf 0,3 mm
	Scheibe	13 729 108		washer	rondelle	nach Bedarf 0,5 mm
	Scheibe	13 729 109		washer	rondelle	nach Bedarf 1,0 mm
16	Schraube	13 730 121	2	screw	vis	
18	Scheibe	13 729 193	1	washer	rondelle	
	Federscheibe	18 453 003	1	spring washer	rondelle Grower	B 14 DIN 137
19	Sechskantschraube	18 429 178	1	hexagon screw	vis à tête hexagonale	M 14 x 35 DIN 933-10.9
20	Zugfeder	13 301 093	2	pull spring	ressort de traction	
21	Zugfeder	13 301 215	1	pull spring	ressort de traction	
22	Druckfeder	13 302 010	2	pressure spring	ressort de compression	
24	Sicherungsblech	13 731 000	2	lock plate	tôle d'arrêt	
26	Öse	13 626 007	2	ring	oeillet	